Завдання №25

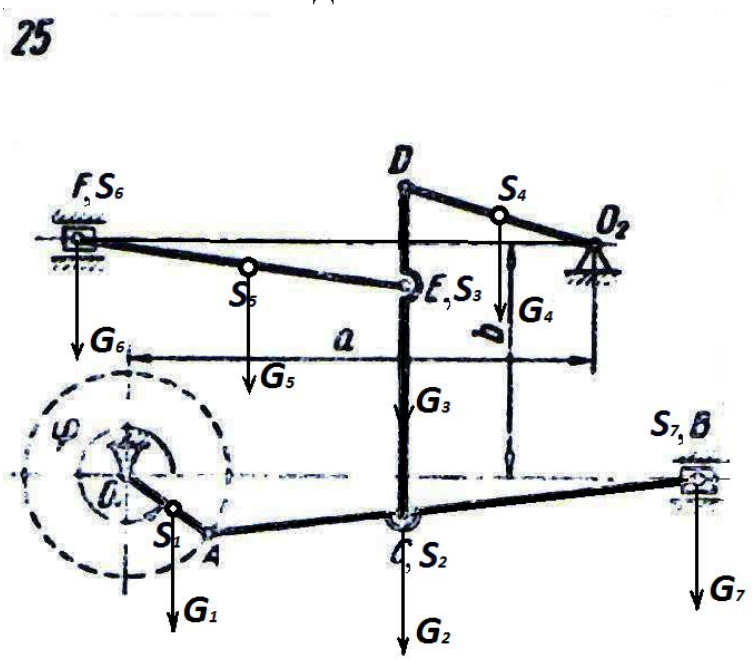

Центри ваги: для трикутника- на перетині медіан , для інших ланок – на середині ланки

Дано	Варіанти									
	1	2	3	4	5	6	7	8	9	10
L_{OA}, мм	160	170	180	190	200	210	220	230	240	250
L_{AB}, мм	760	807,5	855	902,5	950	997,5	1045	1092,5	1140	1187,5
L_{AC}, мм	300	318,75	337,5	356,25	375	393,75	412,5	431,25	450	468,75
L_{CB}, мм	460	488,75	517,5	546,25	575	603,75	632,5	661,25	690	718,75
L_{DC}, мм	500	531,25	562,5	593,75	625	656,25	687,5	718,75	750	781,25
L_{DE}, мм	150	159,375	168,75	178,125	187,5	196,875	206,25	215,625	225	234,375
L_{EC}, мм	350	371,875	393,75	415,625	437,5	459,375	481,25	503,125	525	546,875
L_{FE}, мм	510	541,875	573,75	605,625	637,5	669,375	701,25	733,125	765	796,875
L_{DO_2}, мм	310	329,375	348,75	368,125	387,5	406,875	426,25	445,625	465	484,375
a, мм	700	743,75	787,5	831,25	875	918,75	962,5	1006,25	1050	1093,75
b, мм	360	382,5	405	427,5	450	472,5	495	517,5	540	562,5
n, $хв^{-1}$	80	100	95	75	60	90	85	105	70	65
$G_1 = G_2$, н	200	255	300	325	335	370	385	420	475	500
$G_3 = G_5$, н	400	450	475	500	535	550	570	600	650	690
G_4, н	170	200	235	250	270	300	325	340	370	400
G_6, н	250	275	300	320	370	400	425	450	470	500
G_7, н	210	250	275	300	335	375	400	425	450	475
$Js_1 = Js_2$, $кг·м^2$	0.35	0.4	0.45	0.47	0.5	0.55	0.57	0.58	0.6	0.65
$Js_3 = Js_5$, $кг·м^2$	0.09	0.1	0.11	0.12	0.15	0.17	0.2	0.21	0.22	0.25
Js_4, $кг·м^2$	0.25	0.3	0.35	0.37	0.4	0.42	0.45	0.48	0.5	0.55
Js_6, $кг·м^2$	0.08	0.12	0.15	0.17	0.21	0.23	0.25	0.31	0.33	0.37
Js_7, $кг·м^2$	0.21	0.28	0.34	0.39	0.43	0.47	0.5	0.52	0.57	0.61
$F_{ПС}$, кН	56	75	108	95	105	107	109	104	103	87
№ положення	3	8	1	9	2	7	5	4	10	6